GLISSIÈRE LINÉAIRE TÉLÉSCOPIQUE

GLT -AL - 4160

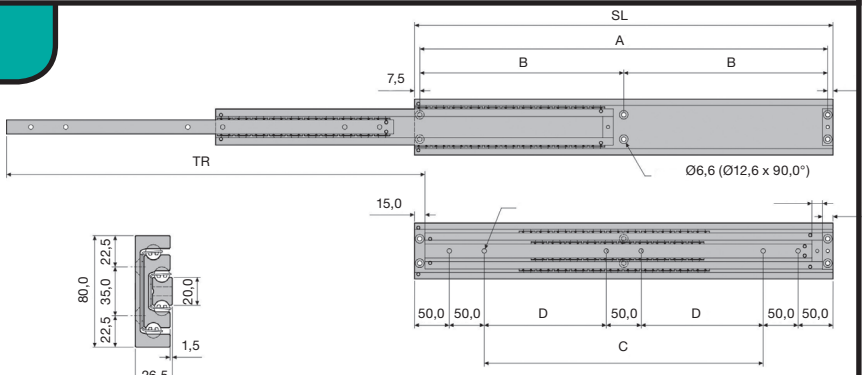

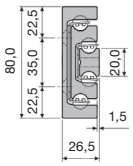

- Charge jusqu'à 300kg
- Course 100%
- Epaisseur de glissière 26,5mm
- Cages à billes en acier inoxydable
- Résistant à la corrosion
- Un excellent rapport qualité prix pour des glissières à très haute capacité

W : Masse par paire - L : Charge nominale par paire

mm						Kg	
SL	TR	A	B	C	D	W	L
300	300	285	-	100	-	2,5	240
350	350	335	-	150	-	2,93	255
400	400	385	-	200	-	3,37	270
450	450	435	-	250	-	3,80	285
500	500	485	-	300	-	4,24	300
550	550	-	267,5	-	150	4,68	300
600	600	-	292,5	-	175	5,12	300
650	650	-	317,5	-	200	5,56	295
700	700	-	342,5	-	225	6,00	290
800	800	-	392,5	-	275	6,87	270
900	900	-	442,5	-	325	7,75	250
1000	1000	-	492,5	-	375	8,62	230

GLISSIÈRE À CHARIOT MOBILE

GLCT 115

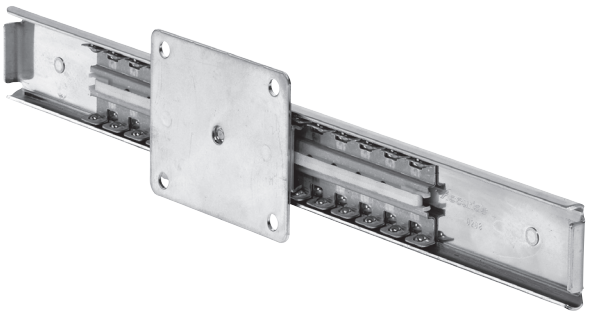

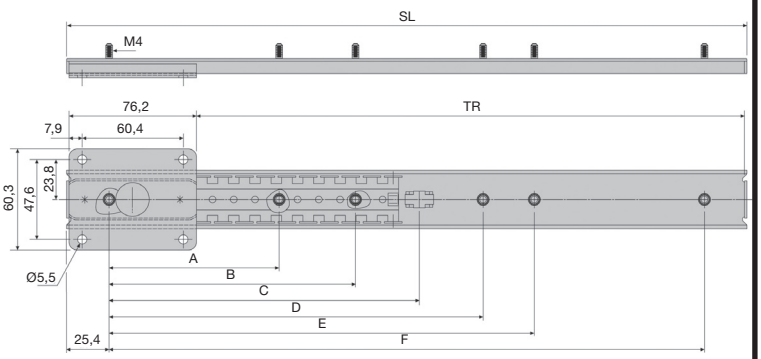

W : Masse par paire - L : Charge nominale par paire

- Charge jusqu'à 60kg (montage à plat)
- Charge jusqu'à 50kg (montage sur chant)
- 10.000 cycles
- Guidage linéaire précis sur toute sa course
- Curseur mobile en prise permanente sur le train de billes
- Glissières vendues individuellement
- Peut être utilisée en position verticale pour servir de guidage sans support de charge
- L'adjonction d'une courroie permet la synchronisation des éléments mobiles de la glissière.

mm								kg	
SL	TR	A	B	C	D	E	F	W	L Montage Horizontal	L Montage Vertical
305	226	88,9	-	127,0	165,1	-	254,0	0,56	60	50
356	276	101,6	-	152,4	203,2	-	304,8	0,62	60	50
406	327	101,6	-	177,8	254	-	355,6	0,68	60	50
457	378	127,0	-	203,2	279,4	-	406,4	0,74	60	50
508	429	152,4	-	228,6	304,8	-	457,2	0,80	60	50
559	480	177,8	-	254,0	330,2	-	508,0	0,94	60	50
610	530	101,6	203,2	279,4	355,6	457,2	558,8	1,00	60	50
660	581	127,0	254,0	304,8	355,6	482,6	609,6	1,08	60	50
711	632	127,0	254,0	330,2	406,4	533,4	660,4	1,12	60	50
813	734	152,4	304,8	381,0	457,2	609,6	762,0	1,18	60	50
914	835	177,8	355,6	431,8	508,0	685,8	863,6	1,32	60	50
1016	937	203,2	406,4	482,6	558,8	762,0	965,2	1,44	60	50