C2 POUSSÉE MAXI 2kN 200kg

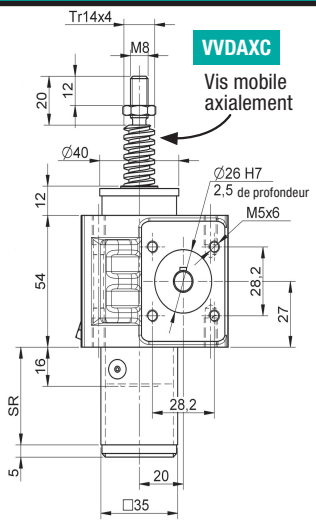

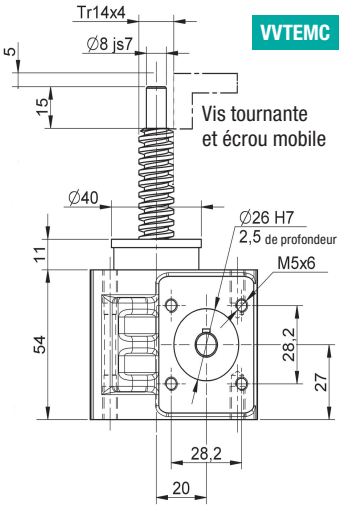

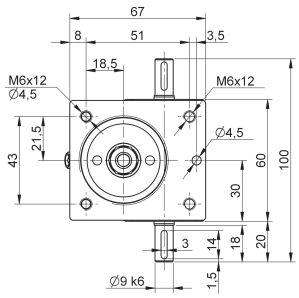

VIS TRAPÉZOÏDALE

TR 14 x 4

Démultiplication

N = normale = 5 : 1
L = lente = 20 : 1

Désignation

VVDAXC/(VVTEMC) - (L) - course
Ex.: VVDAXC-EN-200

Précisez les accessoires souhaités

SR = A + course + options B + C		C2
A	Vis trap longueur de base	21
B	longueur de base sans sécurité	34
C	Anti sortie AS	34

ACCESSOIRES POUR SÉRIE VVTEMC

ÉCROU MOBILE — EC ET RF

pour vis tournante

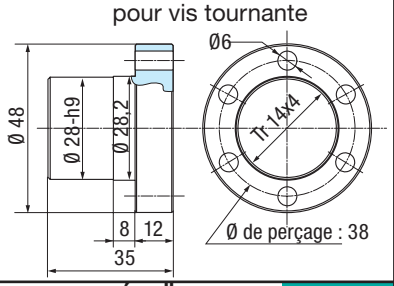

VIS TRAPÉZOÏDALE — EC2 VT EM

Vis tournante

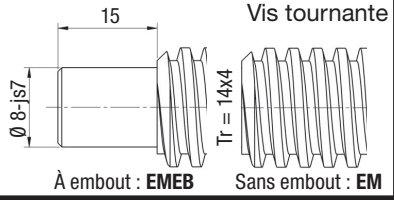

ACCESSOIRES POUR SÉRIE VVDAXC

VIS TRAPÉZOÏDALE — EC2 VT AX

(à déplacement axial)

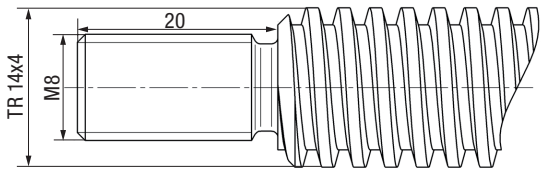

EMBOUT (pour vis ci-dessus) — EC2 PF

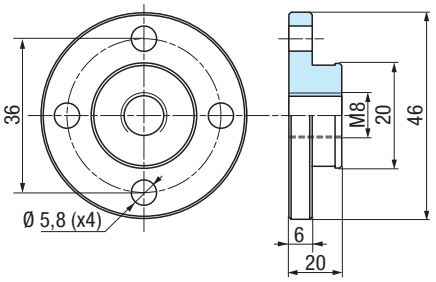

FOURCHE — EC2 AFK

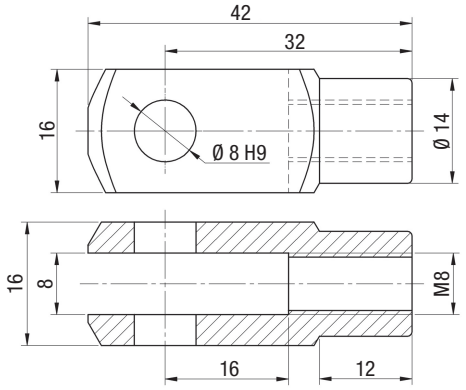

EN OPTION — Nous consulter :

Vis trapézoïdale à double pas
Vis en acier inoxydable
Vis avec traitement de surface

TUBE CARRÉ — EC2 TP

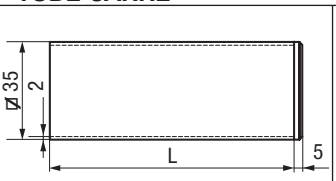

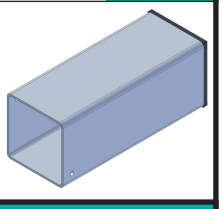

ACCESSOIRES POUR SÉRIE VVDAXC & VVTEMC

SUPPORT CARDAN — EC2 CA

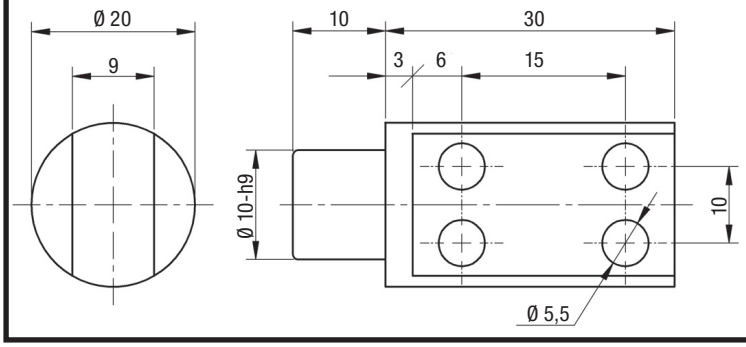

PLAQUES DE FIXATION — EC2 CAC
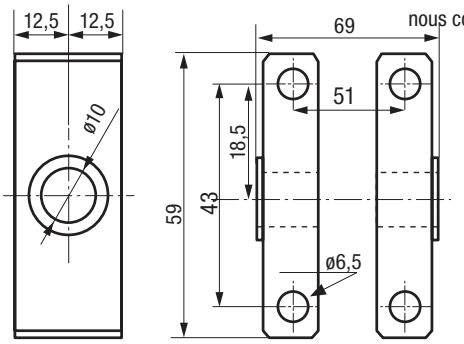
Pour CAL nous consulter