C5 POUSSÉE MAXI 5kN 500kg

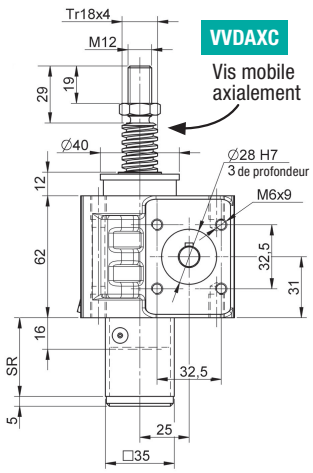

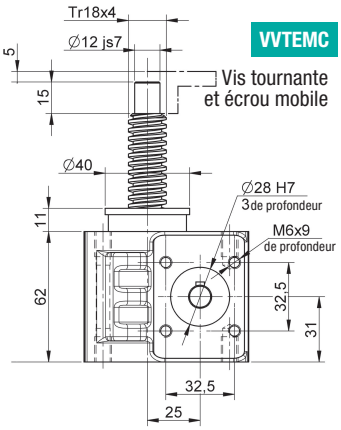

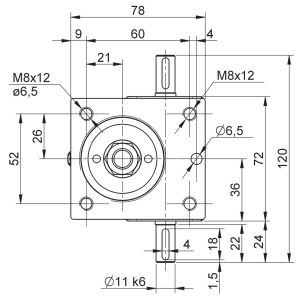

VIS TRAPÉZOÏDALE

TR 18 x 4

Démultiplication

N = normale = 4 : 1
L = lente = 16 : 1

Désignation

VVDAXC/(VVTEMC) -C5N/L- course

Ex.: VVDAXC- 5N -200

Précisez les accessoires souhaités

ACCESSOIRES POUR SÉRIE VVTEMC

PIVOT CARDAN — EC5 CAB

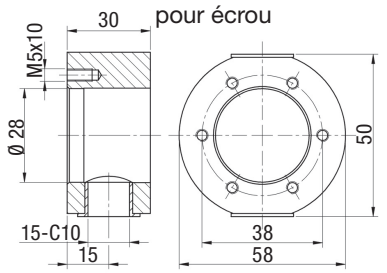

ÉCROU MOBILE — EC ET RF

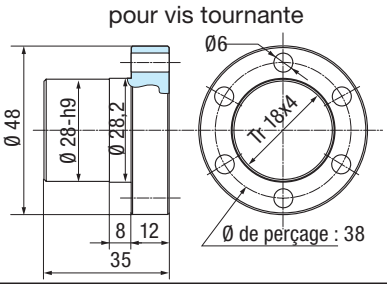

VIS TRAPÉZOÏDALE — EC5 VT EM

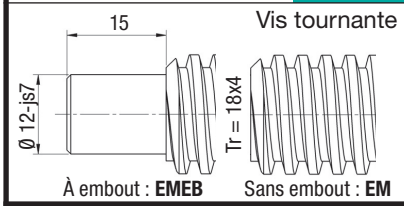

PRUD'HOMME transmissions

25 chemin d'Aubervilliers - F-93203 SAINT-DENIS Cedex
Tél. 01 48 11 46 00 - Fax 01 48 34 49 49
www.prudhomme-trans.com
info@prudhomme-trans.com

ACCESSOIRES POUR SÉRIE VVDAXC

VIS TRAPÉZOÏDALE — EC5 VT AX

(à déplacement axial)

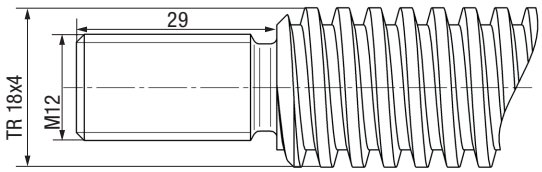

EMBOUT (pour vis ci-dessus) — EC5 PF

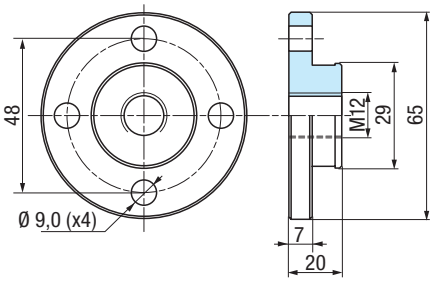

FOURCHE — EC5 GI

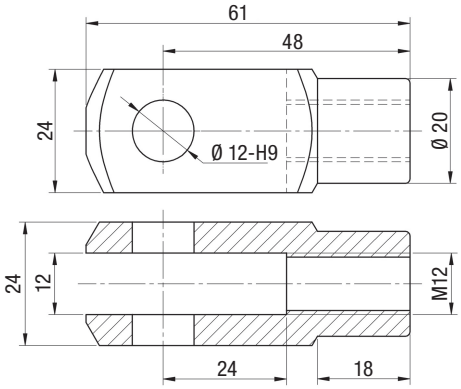

EN OPTION — Nous consulter :

Vis trapézoïdale à double pas
Vis en acier inoxydable
Vis avec traitement de surface

TUBE CARRÉ — EC5 TP

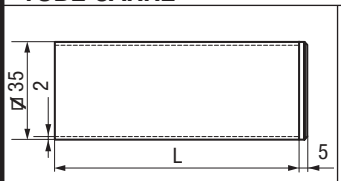

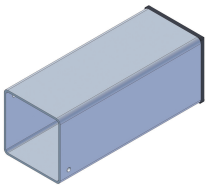

ACCESSOIRES POUR SÉRIE VVDAXC & VVTEMC

SUPPORT CARDAN — EC5 CA

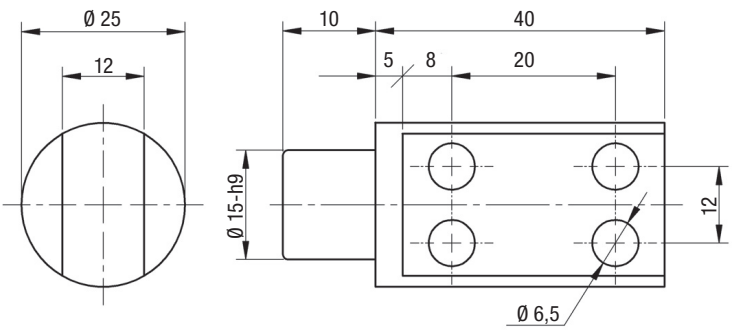

PLAQUES DE FIXATION — EC5 CAC
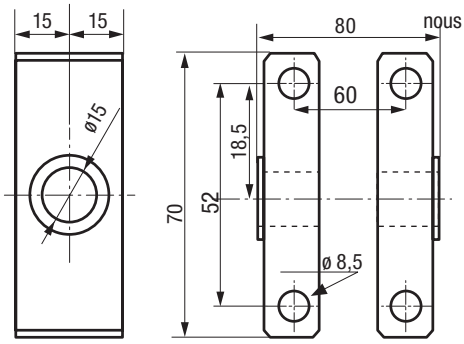
Pour CAL nous consulter