C5 POUSSÉE MAXIMALE 5kN 500kg

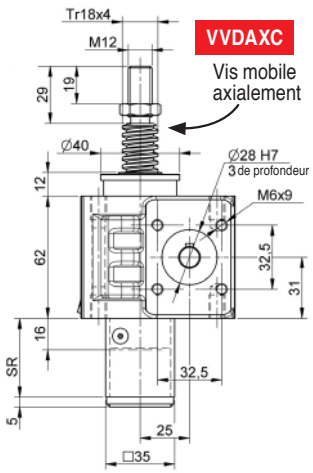

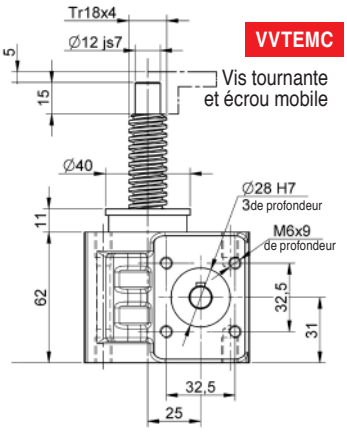

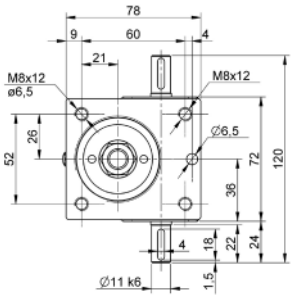

VIS TRAPÉZOÏDALE

TR 18 x 4

Démultiplication

N : normale = 4 : 1
L : lente = 16 : 1

Désignation

VVDAXC/(VVTEMC) - 5N/L- course

Ex.: VVDAXC- 5N -200

Précisez les accessoires souhaités

ACCESSOIRES POUR SÉRIE VVTEMC

PIVOT CARDAN — EC5 CAB

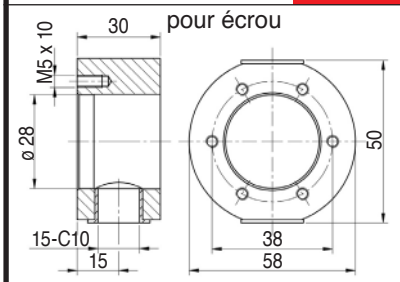

ÉCROU MOBILE — EC5 ET RF

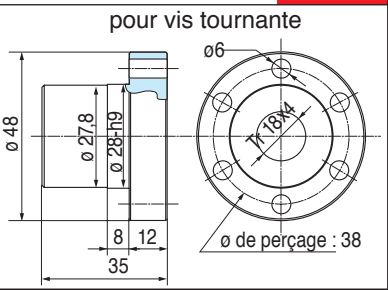

VIS TRAPÉZOÏDALE — EC5 VT EM

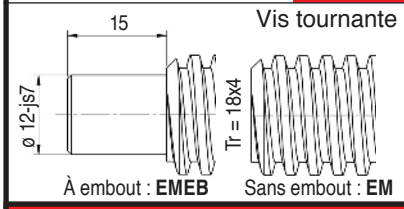

PRUD'HOMME transmissions

25 chemin d'Aubervilliers - F-93203 SAINT-DENIS Cedex
Tél. 01 48 11 46 00 - Fax 01 48 34 49 49
www.prudhomme-trans.com
info@prudhomme-trans.com

ACCESSOIRES POUR SÉRIE VVDAXC

VIS TRAPÉZOÏDALE — EC5 VT AX

(à déplacement axial)

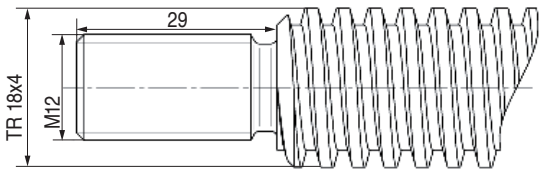

EMBOUT (pour vis ci-dessus) — EC5 PF

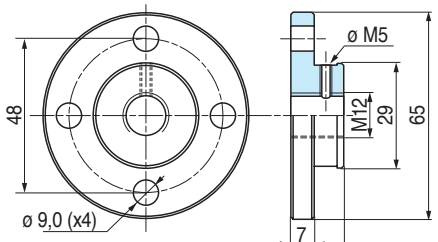

Fourni avec vis de pression perçage M5

FOURCHE — EC5 AFK

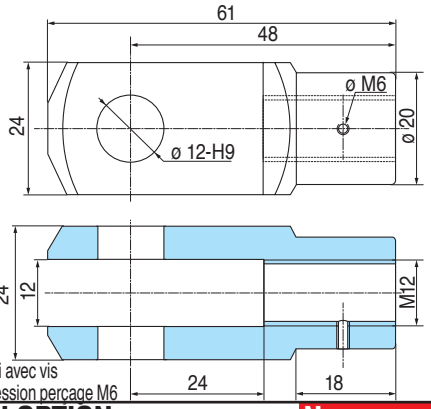

Fourni avec vis de pression perçage M6

EN OPTION — Nous consulter :

Vis trapézoïdale à double pas

Vis en acier inoxydable

Vis avec traitement de surface

TUBE CARRÉ — EC5 TP

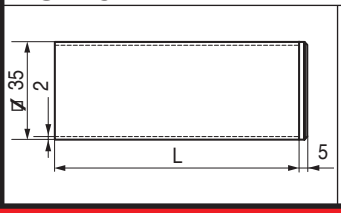

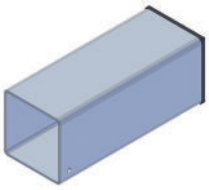

ACCESSOIRES POUR SÉRIE VVDAXC & VVTEMC

SUPPORT CARDAN — EC5 CA

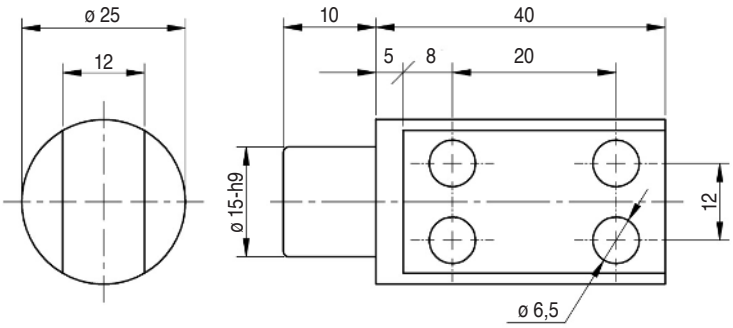

PLAQUES DE FIXATION — EC5 CAC

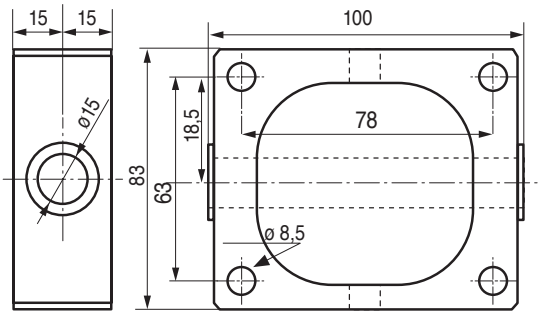

SOUS RÉSERVE DE TOUTE MODIFICATION DE CONSTRUCTION OU D'ERREUR TYPOGRAPHIQUE
DONNEES TECHNIQUES ET PRIX MODIFIABLES SANS PREAVIS