C10 POUSSÉE MAXIMALE 10kN 1000kg

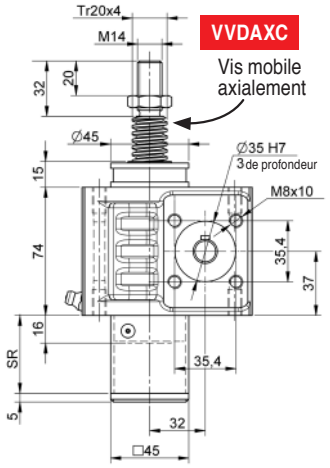

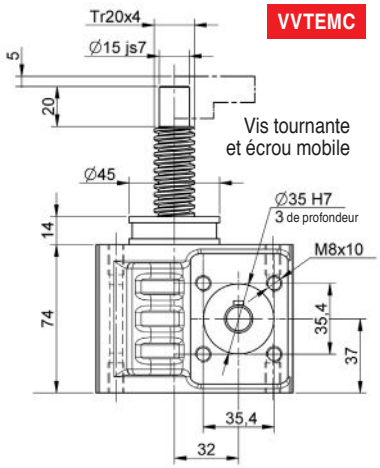

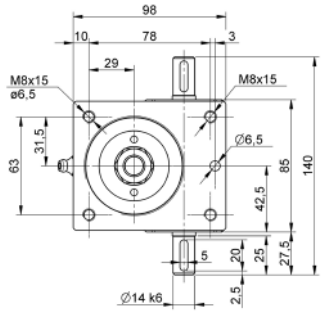

VIS TRAPÉZOÏDALE

TR 20 x 4

Démultiplication

N : normale = 4 : 1
L : lente = 16 : 1

Désignation

VVDAXC/(VVTEMC) - 10N/L- course

Ex.: VVDAXC - 10 - 200

Précisez les accessoires souhaités

ACCESSOIRES POUR SÉRIE VVTEMC

PIVOT CARDAN — EC10 CAB

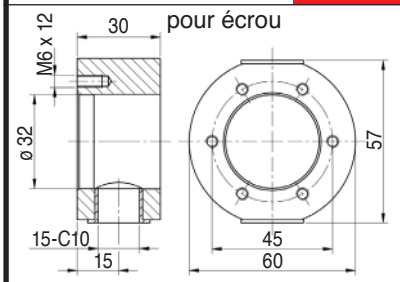

ÉCROU MOBILE — EC10 ET RF

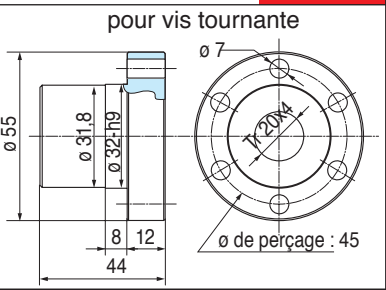

VIS TRAPÉZOÏDALE

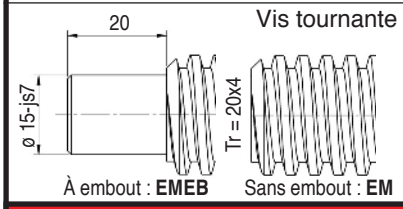

PRUD'HOMME transmissions

25 chemin d'Aubervilliers - F-93203 SAINT-DENIS Cedex
Tél. 01 48 11 46 00 - Fax 01 48 34 49 49
www.prudhomme-trans.com
info@prudhomme-trans.com

ACCESSOIRES POUR SÉRIE VVDAXC

VIS TRAPÉZOÏDALE — EC10 VT AX

(à déplacement axial)

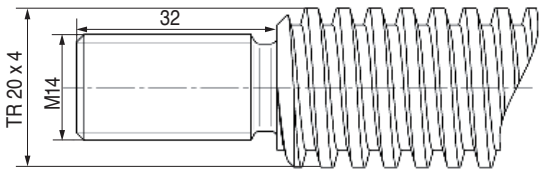

EMBOUT (pour vis ci-dessus) — EC10 PF

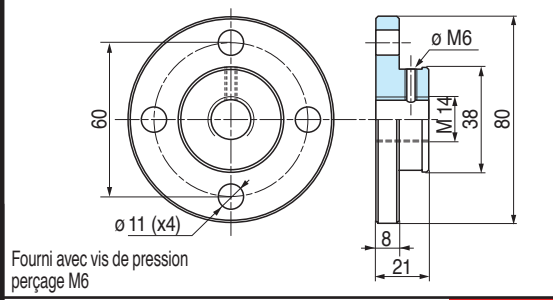

FOURCHE — EC10 AFK

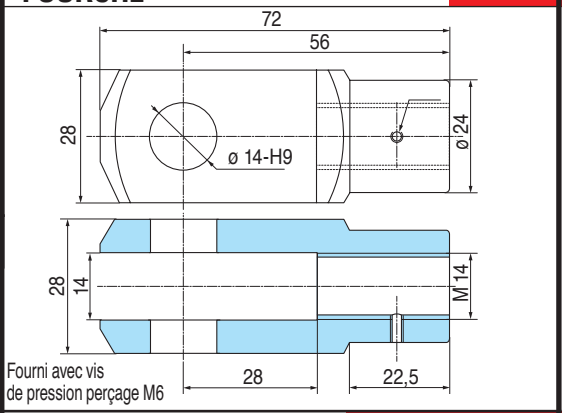

EN OPTION — Nous consulter :

Vis trapézoïdale à double pas

Vis en acier inoxydable

Vis avec traitement de surface

TUBE CARRÉ — EC10 TP

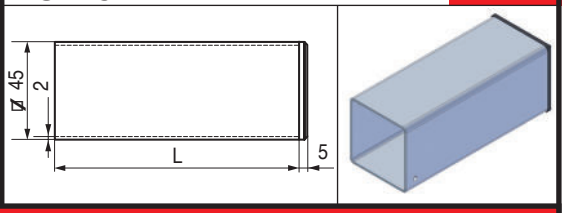

ACCESSOIRES POUR SÉRIE VVDAXC & VVTEMC

SUPPORT CARDAN — EC10 CA

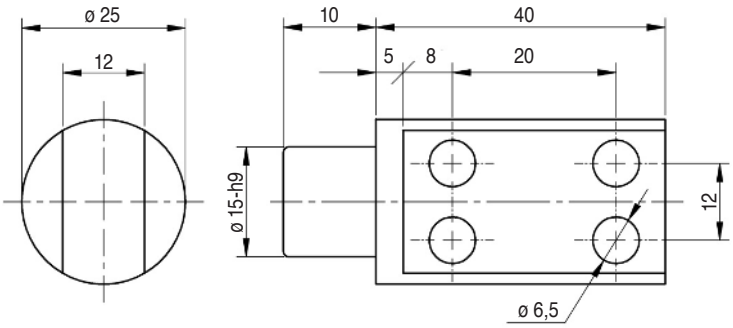
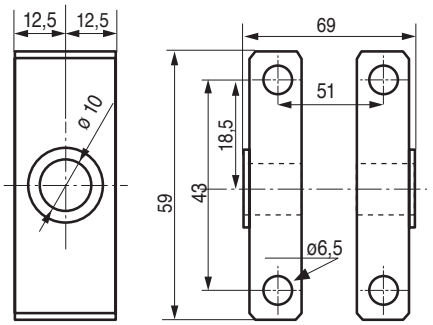
PLAQUES DE FIXATION — EC10 CAC