MOTORÉDUCTEURS À PLANÉTAIRES

SÉRIE 180

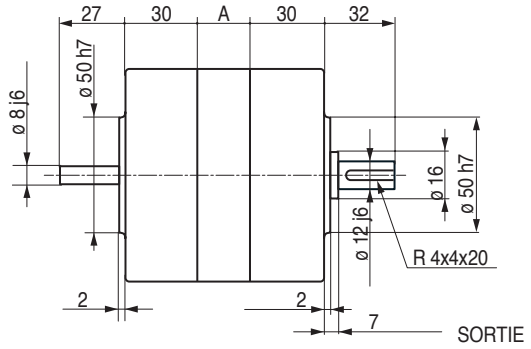

Même épaulement de centrage ø 50 sur les deux faces

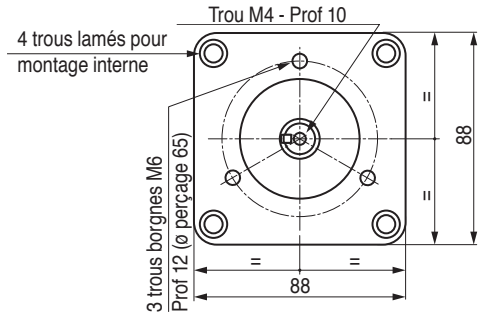

Valeur de la cote A

Étages	A	Poids (kg)
1	8,5	1,5
2	22	1,6
3	35,5	1,8
4	50	2

en Stock

RP 180/25 - RP 180/64

Montage rapide
D'autres combinaisons courantes
Quelques-unes des réductions possibles

RÉDUCTEURS À PLANÉTAIRES RP 180

Ces réducteurs constituent des unités autonomes universelles, avec un arbre d'entrée et un arbre de sortie.
Ils ne s'adaptent donc pas aux moteurs MR 182/184/188 décrits en haut, page 495, pour la réalisation d'un Motoréducteur monobloc analogue au Motoréducteur MR 182/184/188 (en bas de la même page).
Toutefois, ils sont à base de composants similaires. Des étages de réduction modulaires comportant 3 ou 4 satellites, s'ajoutant les uns aux autres, permettent d'atteindre le rapport 1/4096.

- Montage sur roulement et bague autolubrifiante
- Graissage à vis (Bisulfure de Mobyldène)
- Boîtier : alliage léger - engrenages : acier et Delrin
- Épaulement de centrage et trou de fixation
- Couples : 1 à 20 Nm
- Vitesse d'entrée maximum: 3 000 tr/mn

Attention : Les étages de type A et de type B ne peuvent se marier.
En tenir compte en cas de calcul d'une réduction spéciale.

Types d'étages	Rapports de base par étage	Couples max. en Nm
A	3	3
	4,2	4
	5	5
B	5,6	3
	8	2,5

RP 180 — **Désignation** RP 180 Rapport de réduction

Ex.: RP18064

R	9	12,6	15	17,64	21	25	27	31,36	37,8	44,8
Étages	2	2	2	2	2	2	3	2	3	2
R	45	52,9	63	64	74,08	75	81	88,2	105	125
Étages	3	3	3	2	3	3	4	3	3	3
R	175,6	250,8	358,4	512	625	983,4	1404	2007	2867	4096
Étages	3	3	3	3	4	4	4	4	4	4

Couples maximum		Charges maximum sur arbres		
			Axial	Radial
2 étages (1/9 à 1/25)	10 Nm			
2 étages (1/31 à 1/64)	6 Nm	Entrée (kg)	2	5
3 et 4 étages	10 Nm	Sortie (kg)	15	25

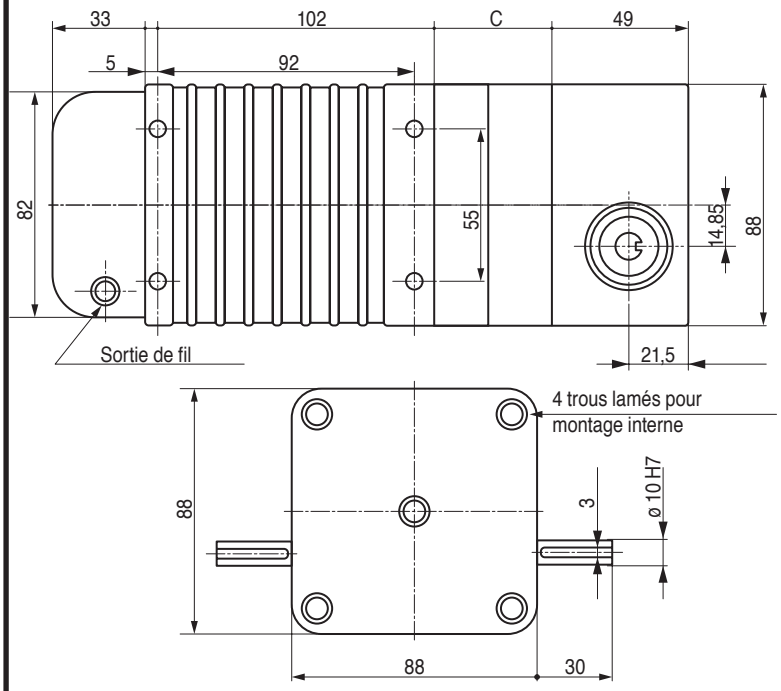

MOTORÉDUCTEURS EN ÉQUERRE

MCRE 180

COMPOSÉS DE

- **1 motoréducteur type 180** à 1 ou plusieurs étages, dont les rapports s'échelonnent de 1/3 (1 étage) à 1/4096 (4 étages).
  Le flasque de sortie est spécial (longueur et centrage différents du flasque standard).
- **1 module en équerre** à 1 ou 2 arbres de sortie.

RAPPORTS DE BASE DU MODULE EN ÉQUERRE : 1/2 - 1/16

COUPLE NOMINAL : 2,5 Nm maximum

Valeur de la cote C

Nombre d'étages	C
1	32,5
2	46,0
3	59,5
4	74,0

Les rapports globaux du motoréducteur MCRE 180 s'échelonnent donc de1/6 à 1/65536
A la commande, bien préciser :
- avec un seul arbre de sortie
- avec deux arbres de sortie
- position de l'arbre