RÉDUCTEURS À VIS DE HAUTE PRÉCISION

À 2 ÉTAGES

Désignation	RVPX (ou RVPXZ)	Taille	Combinaison	Rapport

Ex. RVPXZ22J500

N°	11	22	33
A	50,93	69,98	98,55
B	38,99	54,1	79,5
C	45,24	63,63	92,2
D	25,4	34,92	47,62
E	16	22,35	31,88
F	15,87	22,2	31,75
G	29,36	41,35	60,35
H	15,87	22,22	31,75
J	29,36	41,35	60,35
I	9,52	12,7	19,05
K	38,89	53,97	9,37
L	44,45	60,32	85,72
M	3,17	4,75	6,35
N	19,05	31,75	44,45
O	9,93	11,1	17,45
P	3,3	4,88	6,5
Q	25,4	38,1	50,8
R	13,51	19,1	28,6
S	3,17	4,75	6,35
Tø	3	4	7
U	19,05	22,22	25,4
Vø	4	6	9
W	19,05	22,22	25,4
X	M3 x 5	M4 x 5	M5 x 6
Z	15,9	22,25	31,77
kg	0,26	0,74	2,16

2 VERSIONS : • NORMALE : RVPX (JEU : 30')
• SANS JEU : RVPX- Z

Construction analogue au type précédent.

À noter simplement que :
- L'arbre intermédiaire est monté sur roulement à billes.
- Il est possible de les fixer sur 4 faces (voir croquis ci-contre).
- L'arbre de sortie peut être parallèle à l'arbre d'entrée ou également perpendiculaire (voir le croquis, sortie indiquée en pointillé).

Tolérances (Croquis)		
ø Arbres	(T, V)	+ 8µ
Boîtier	(A, B, C)	+ 0,25mm
I, R, Z		+ 0,08mm
Distance	(D, H)	+ 0,13mm

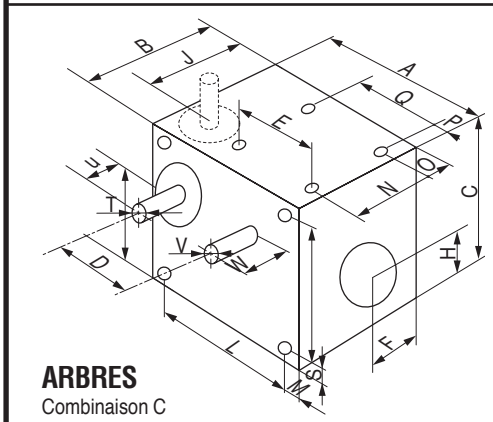

ARBRES
Combinaison C

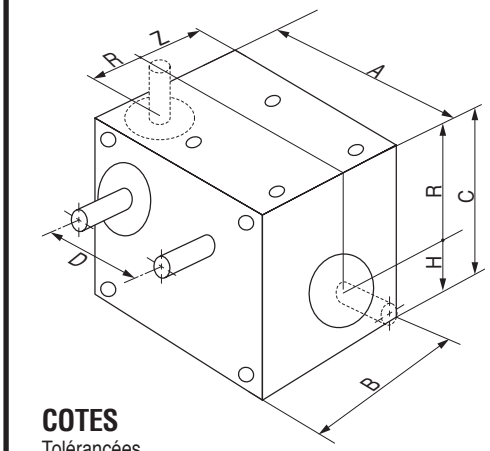

COTES
Tolérancées

GRAPHIQUE DE COUPLE/VITESSE

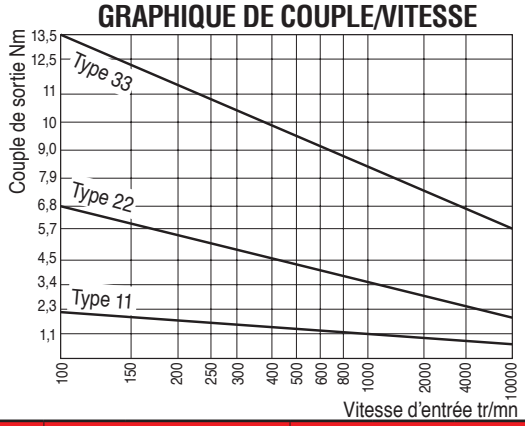

VERSION		NORMALE RVP			SANS JEU RVPZ		
Vitesse d'entrée max.		10000			3000		
Taille		11	22	33	11	22	33
Couple frottement max.entrée	gr/cm	8	24	80	55	300	1500
Couple de sortie continu max.	Nm	*voir graphique*			0,009	0,17	0,29
Charge axiale max. sur arbre	N	22,5	31,5	45			
Charge radiale max. sur arbre	N	45	54	90			

Rapport	Type 11	Type 22	Type 33	Rapport	Type 11	Type 22	Type 33	Rapport	Type 11	Type 22	Type 33	Rapport	Type 11	Type 22	Type 33	Rapport	Type 11	Type 22	Type 33	Rapport	Type 11	Type 22	Type 33	Rapport	Type 11	Type 22	Type 33
36			+	161,25		+		320		+	+	537,5		+		850		+		1400			+	2500	+	+	+
45			+	166,66			+	322,5		+		540		+	+	860		+		1440		+	+	2520		+	+
50			+	170		+		333,33	+		+	544		+		864		+	+	1500	+	+	+	2700		+	+
56,25		+	+	172		+		336		+		562,5			+	875			+	1512		+		2800			+
60		+	+	180		+	+	337,5		+	+	576		+	+	900		+	+	1530		+		2880		+	+
62,5			+	187,5		+	+	340		+		583,33			+	903		+		1536		+		3000	+	+	+
64		+		192		+	+	344		+		600		+	+	960		+	+	1600		+	+	3150			+
69,44			+	200		+	+	360		+	+	612		+		967,5		+		1620		+	+	3200		+	+
75		+	+	204		+		365,5		+		625	+	+	+	1000	+	•	+	1680		+	+	3240		+	+
80	+	+		208,33	+		+	375		+	+	630		+		1008		+		1700		+		3500			+
83,33			+	215		+		384		+	+	640		+	+	1020		+		1728		+	+	3600	+	+	+
90		+	+	216			+	400	+	+	+	645		+		1024		+	+	1750			+	3780		+	
93,75			+	225		+	+	408		+		672		+		1032		+		1764		+		4000		+	+
96		+	+	240		+	+	416,66	+		+	675		+	+	1050		+	+	1800		+	+	4050		+	+
100	+	+	+	250	+	•	+	420		+	+	680		+		1075		+		1890		+		4200		+	+
104,16			+	255		+		425		+		688		+		1080		+	+	1920		+	+	4320		+	+
112,5		+	+	256		+	+	430		+		700			+	1120			+	1935		+		4500		+	+
120		+	+	258		+		432		+		714		+		1125		+	+	2000		+	+	4800		+	+
125			+	266,66			+	450		+	+	720		+	+	1152		+	+	2016		+		4900			+
127,5		+		270		+	+	462,25		+		750	+	+	+	1200	+	+	+	2025		+	+	5000		+	+
128		+		272		+		480		+	+	765		+		1250	+	+	+	2100		+	+	5400		+	+
133,33				277,77	+			500	+	•	•	768		+	+	1260		+		2150		+		6000		+	+
136		+	+	288		+	+	504		+		774		+		1280		+	+	2160		+	+	6300			+
144		+	+	289		+		510		+		800		+	+	1290		+		2240			+	7000			+
150		+	+	300		+	+	512		+	+	816		+		1296		+	+	2250		+	+	8100		+	+
156,25	+		+	312,5	+		+	516		+		833,33	+		+	1344		+		2304		+	+	9000		+	+
160		+	+	315		+		525			+	840		+		1350		+	+	2400		+	+	10000		+	+